SOLEA
CLIMATISATION

DOSSIER TECHNIQUE

Pose d'une unité extérieure de climatisation

Toshiba RAS-2M18G3AVG-E · R32 Inverter réversible

DATE	INSTALLATEUR
5 novembre 2026	Solea Climatisation

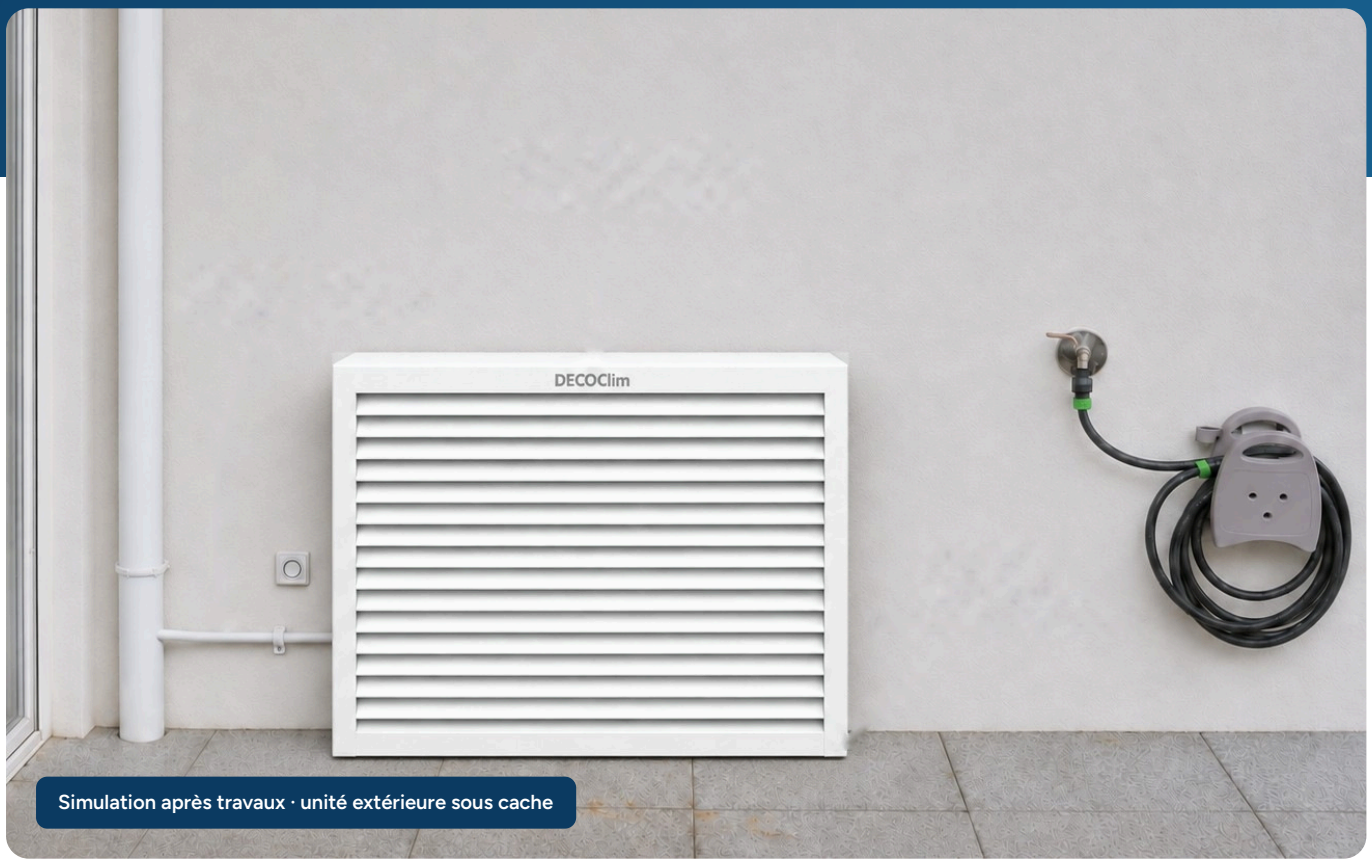

Simulation après travaux · unité extérieure sous cache

48 dB(A)
Pression sonore à 1 m en froid (50 en chaud)

80 cm
Largeur du groupe 63 cm de haut, 30 cm de profondeur

43 kg
Poids, posé au sol sur supports antivibratiles

A+++
Classe énergétique en froid (A++ en chaud)

Équipement et conditions de pose

ÉQUIPEMENT EXTÉRIEUR RETENU

UNITÉ EXTÉRIEURE · R32 · INVERTER

Toshiba RAS-2M18G3AVG-E

Groupe extérieur réversible, posé au sol et habillé d'un cache DECOClim blanc RAL 9010.

Dimensions (H × L × P)	630 × 800 × 300 mm
Poids	43 kg
Pression sonore à 1 m (froid / chaud)	48 / 50 dB(A)
Fluide frigorigène	R32
Alimentation	230 V monophasé

NOS ENGAGEMENTS DE POSE

Unité extérieure dissimulée

Groupe posé au sol et habillé d'un cache DECOClim blanc RAL 9010, non visible depuis la voie publique ni depuis les parties communes.

Supports antivibratiles

Le groupe repose sur des plots antivibratiles en caoutchouc qui limitent la transmission des vibrations au sol et au bâti.

Un seul carottage

Liaisons frigorifiques réalisées au plus court, avec un dispositif antivibratoire à la traversée de paroi.

Façade préservée

Aucune tuyauterie ni goulotte apparente en façade.

Condensats raccordés

Évacuation des condensats raccordée à la descente d'eaux pluviales existante.

Pose par un professionnel

Technicien habilité à la manipulation des fluides frigorigènes. Tirage au vide, contrôle d'étanchéité et mise en service.

50 dB(A)

Niveau sonore maximal de l'unité extérieure, à 1 m (mode chaud, donnée constructeur). L'installation respecte la réglementation en vigueur sur les bruits de voisinage (Code de la santé publique).

Avant et après travaux



État actuel de la terrasse et emplacement retenu pour le groupe.

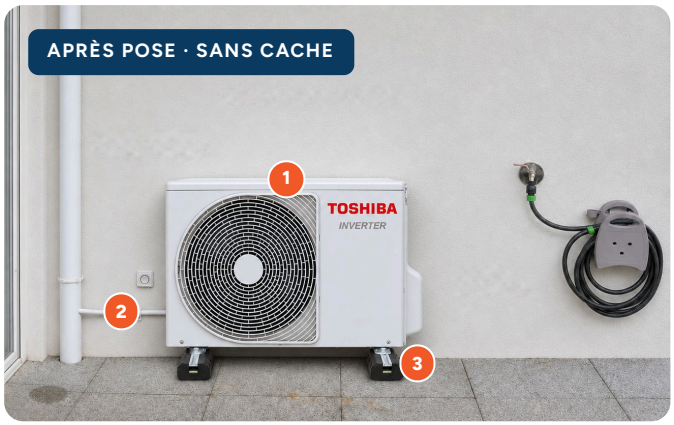

Unité extérieure Toshiba posée sur ses supports.

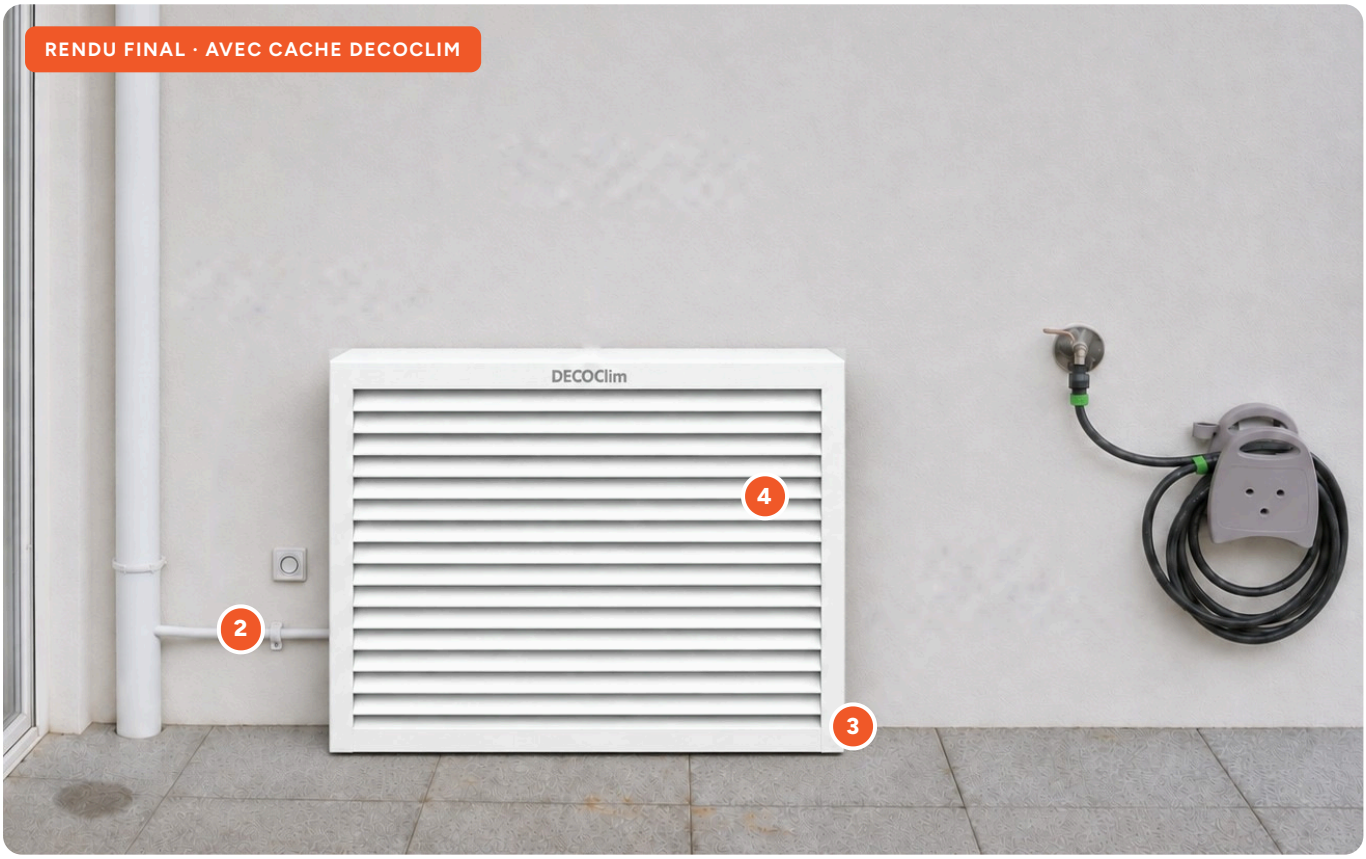

1 Unité extérieure
Toshiba RAS-2M18G3AVG-E, 630 × 800 × 300 mm.

2 Condensats
Raccordés à la descente d'eaux pluviales existante.

3 Supports antivibratiles
Posés au sol, dissimulés sous le cache.

4 Cache DECOClim blanc RAL 9010
Habillage à lames qui masque le groupe tout en laissant l'air circuler. Il se fond dans la façade et reste démontable pour l'entretien.

Visuels de simulation : le rendu final peut légèrement différer selon les contraintes du chantier.

Unité extérieure RAS-2M18G3AVG-E

ENCOMBREMENT

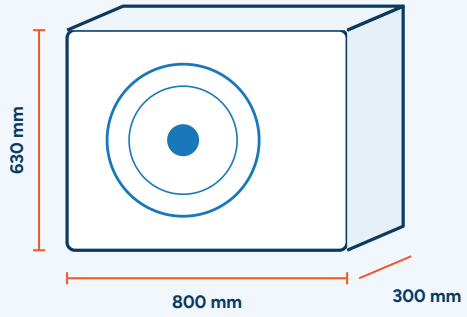

Dimensions (H × L × P)	630 × 800 × 300 mm
Poids	43 kg
Pose	Au sol, supports antivibratiles
Habillage	Cache DECOClim RAL 9010

ACOUSTIQUE

Pression sonore à 1 m, froid	48 dB(A)
Pression sonore à 1 m, chaud	50 dB(A)
Pression sonore à 1 m, petite vitesse	44 à 45 dB(A)
Puissance sonore (froid / chaud)	61 / 63 dB(A)

PERFORMANCES ET RACCORDEMENT

Puissance froid / chaud	5,2 / 5,6 kW
SEER / classe	8,7 · A+++
SCOP / classe	4,8 · A++
Fonctionnement froid / chaud	−10 à +46 / −20 à +24 °C
Fluide frigorigène	R32 · 1,2 kg
Alimentation	230 V monophasé · 50 Hz

REPÈRES ACOUSTIQUES



Échelle de 15 à 65 dB(A). Valeurs constructeur mesurées à 1 m de l'unité extérieure ; le niveau perçu diminue avec la distance et la présence du cache.